Habilitación N°

204/M/CNK/17

FICHA DE HABILITACION

COMISION NACIONAL DE KARTING

MOTORES

Constructor	*Telai & Motori s.r.l.*	
Marca	*TBR*	
Modélo	*Rocky*	
Categoria	*Tipo Promocional-Cadetes*	COPA TBR / Mecánica Nacional
Validez de la habilitacion	*Hasta el 31/12/17*	
Números de páginas	13	

La presente Ficha de Habilitación reproduce descripciones, ilustraciones y dimensiones del Motor al momento de la habilitación CNK-CDA.

Foto del motor del lado del piñon

Foto del motor del lado opuesto al piñon

Firma y Sello del Constructor	Firma y Sello de la CNK/ CDA
	JUAN MANUEL ESNAL COMISIÓN NACIONAL DE KARTING PRESIDENTE

A	Caracteristicas del motor	
1	Cilindrada	60 CC.
2	Diametro del Cilindro	42 mm,
3	Diametro máximo	43 mm
4	Carrera	41.5 mm.
5	Sistema de refrigeración	AGUA
6	Sistema de admisión	FLAPPERS
7	Número de carburadores	1
8	Número de transferencias Cilindro - Carter	5/3
9	Número de lumbreras de escape	3
10	Forma de camara de combustión	ESFERICA
11	Material de la pared del cilindro	ALUMINIO
12	Largo de biela	85 MM. +- 0.2
13	Volumen de la camara de combustión	6.20 cc.
14	Cantidad de aros de pistón	1
15	Encendido	Electronico CDI
16	Embrague	Centrifugo
17	Arranque	Electrico y Manual
	Otras Caracteristicas	
18	Todos las cotas expresadas en milimetros (SMD)	
19	Las cotas en grados son en (SMD) en entero 360º	
20		
21		
22		
23		
24		
25		
26		
27		
28		

B	**Angulos de apertura**	
1	De admisión	Por laminas
2	De transferencia	121 grados MINIMO
3	De escape	183 grados MAXIMO
4	Apertura de admisión antes del punto muerto superior	Por laminas
5	Cierre de admisión despues del punto muerto inferior	Por laminas
6	CILINDRO	MECANIZADO POR CNC
7	TAPA	MECANIZADO POR CNC
8	CARTER	MECANIZADO POR CNC
9		
10		
	Material	
1	Camisa de cilindro	Ghisa
2	Tapa de cilindro	Aluminio
3	Carter	Aluminio
4	Biela	Acero forjado
Otras Caracteristicas		
5	CILINDRO DE ALUMINIO	
6		
7		
8		
9		
10		
11		
12		

D	Esquema del desarrollo de la camisa de cilindros

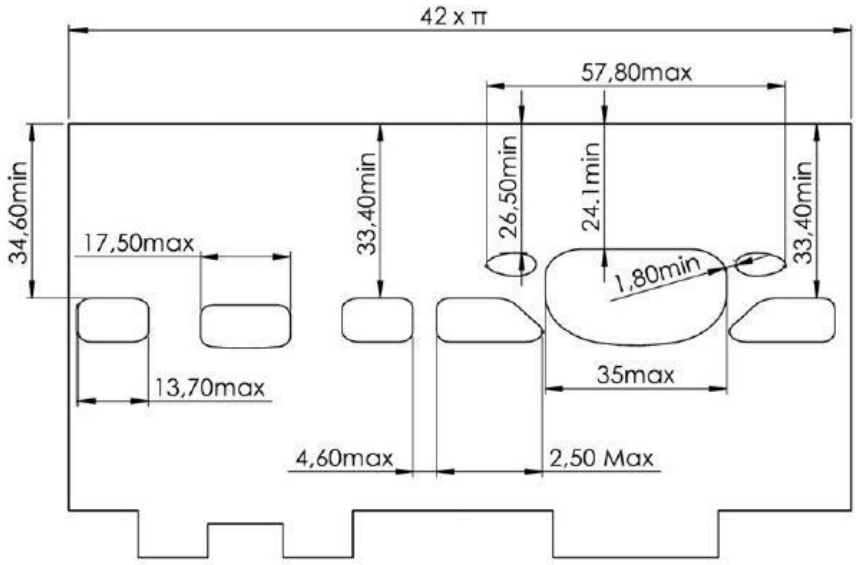

Esquema de la base del cilindro	Vista en corte del cilindro

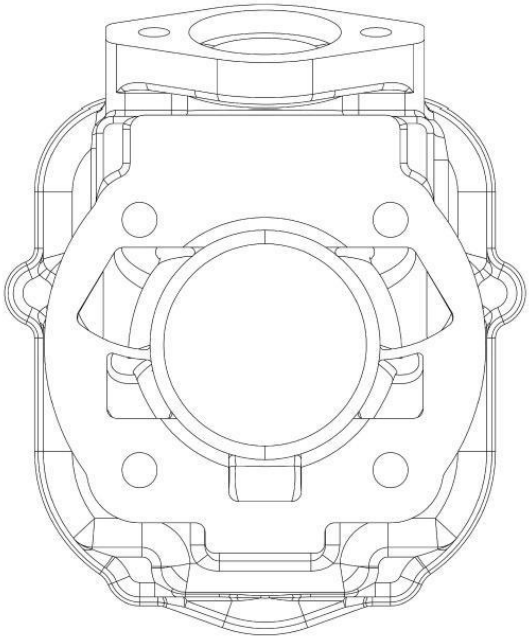

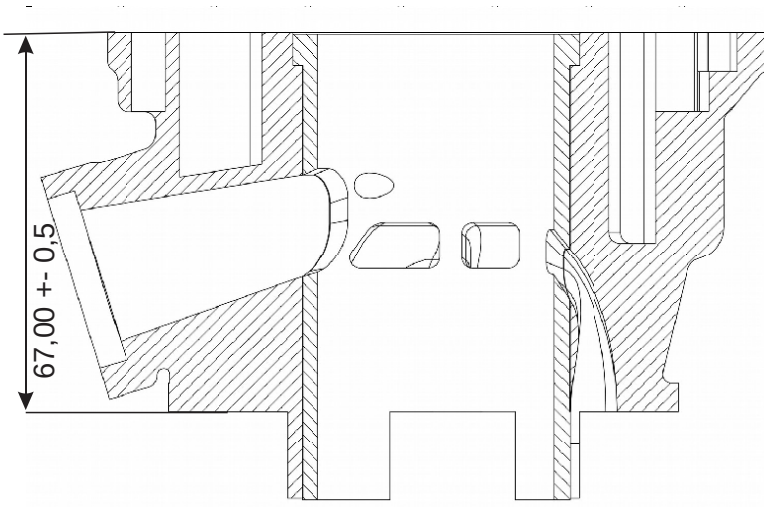

E	**Diseño de la tapa de cilindro y camara de combustión**

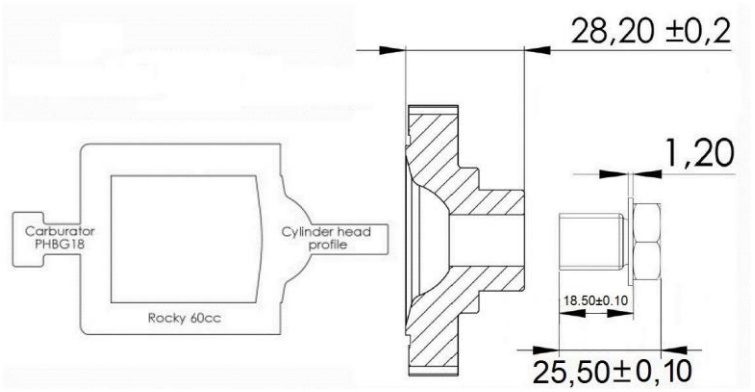

Foto del interior del carter	**Diseño del interior del carter**
	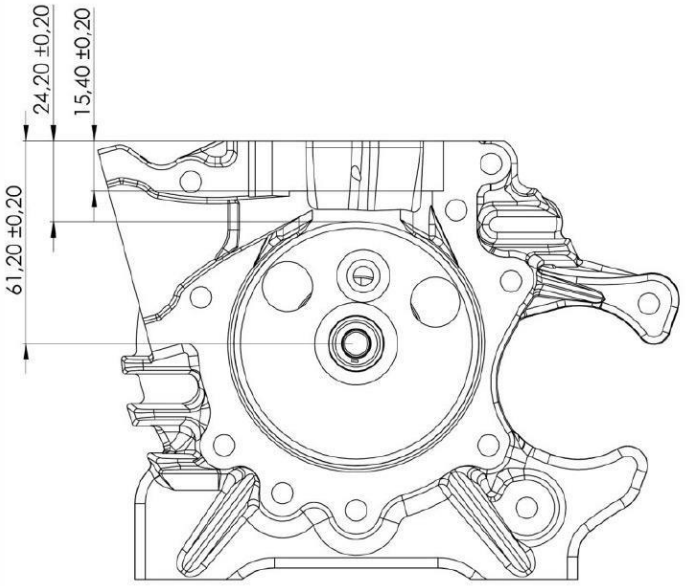

Foto del motor desde el escape	Foto del motor desde la admisión
Foto del motor vista superior	**Foto del motor vista inferior**
	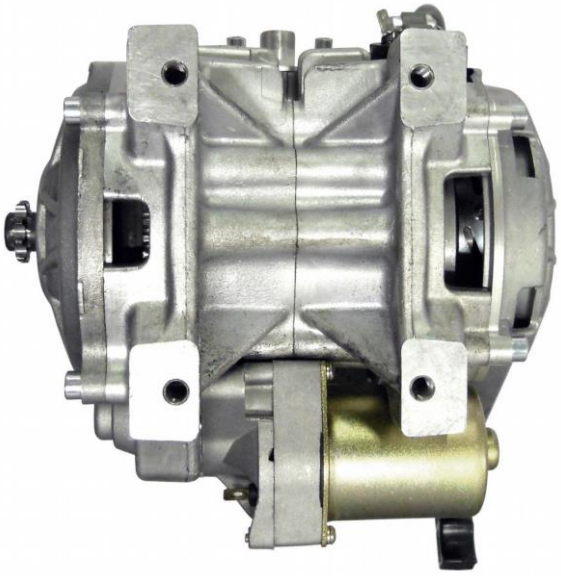

Foto del cilindro vista inferior	Foto de la camara de combustión
Despiece del sistema de embrague	**Diseño de el embrague**
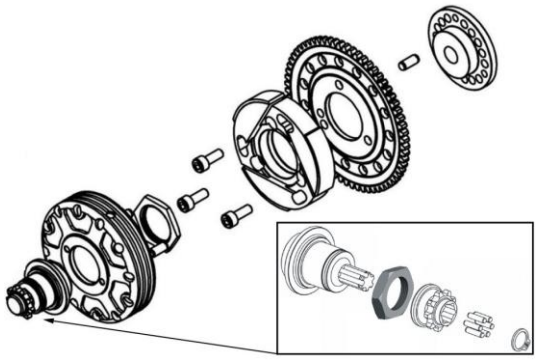	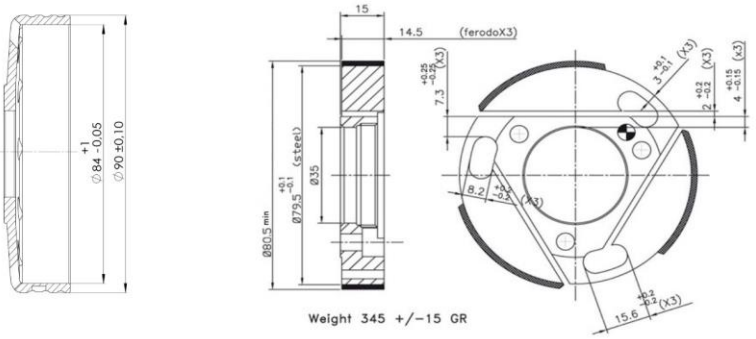

Plano del pistón

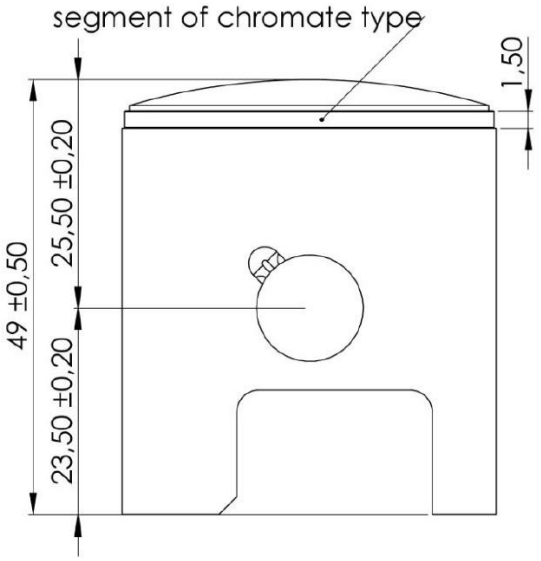

FOTO DEL CARBURADOR

Foto del cigueñal y biela

Diseño del cigueñal y biela

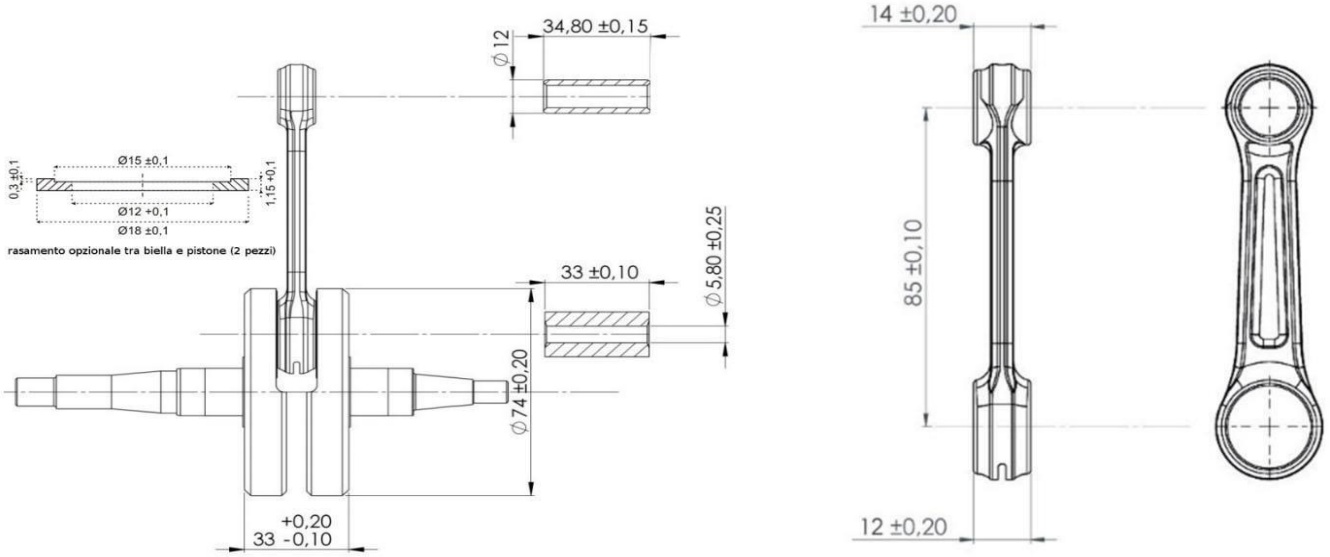

Diseño del sistema de admision

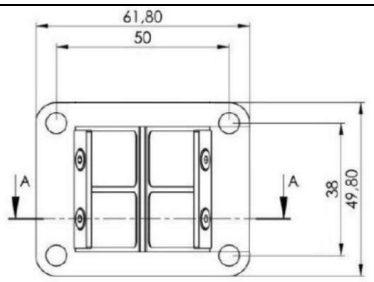

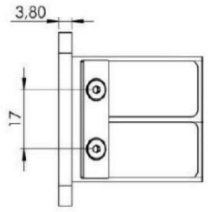

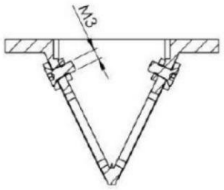

Seccion A-A

Espesor de
las laminas
0.29 +- 0.04

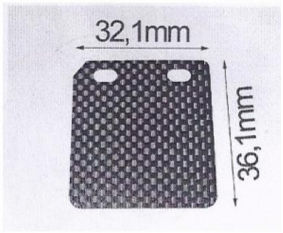

Diseño de la caja de flapers y Convoyador

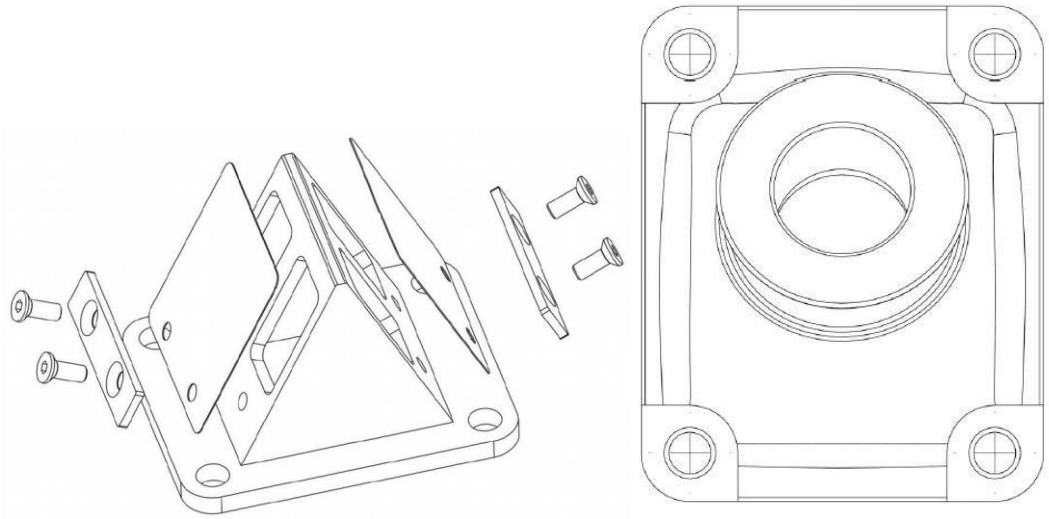

Diseño de la Brida de Escape

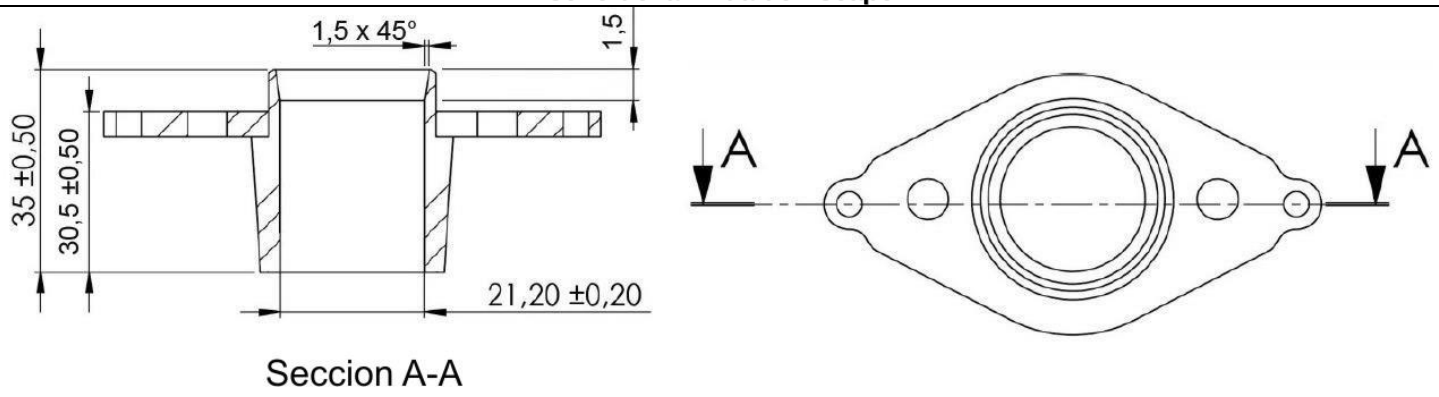

Diseño del Caño de Escape

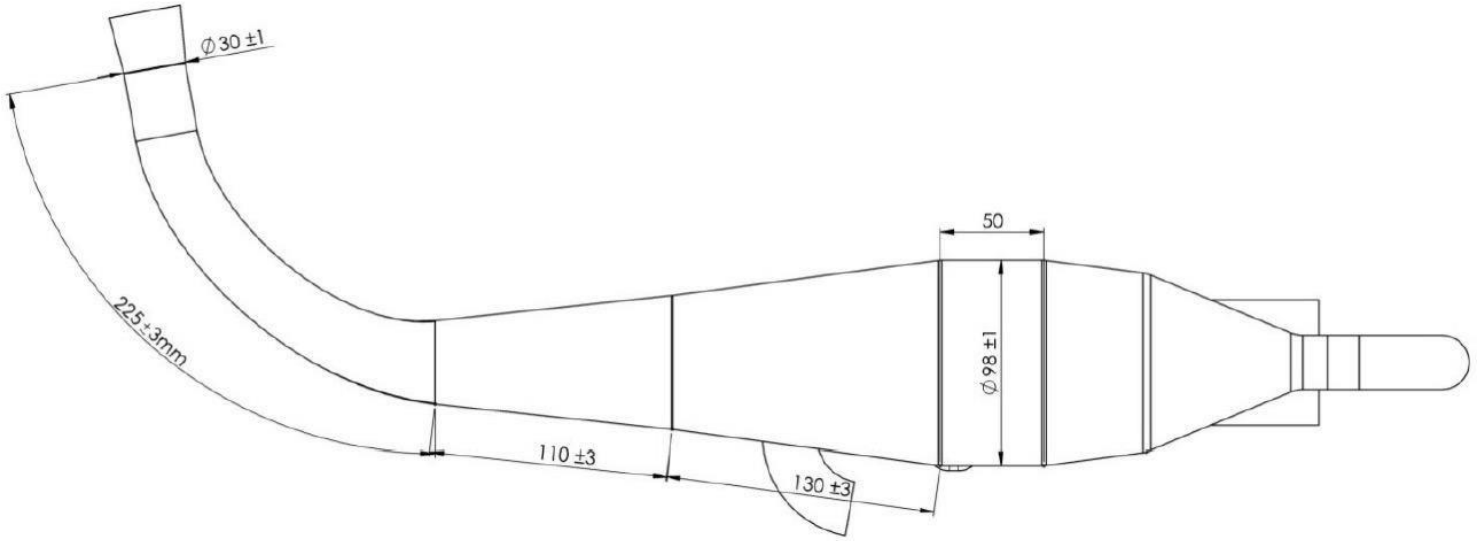

Foto del Caño de Escape

Diseño del Colector de Admisión

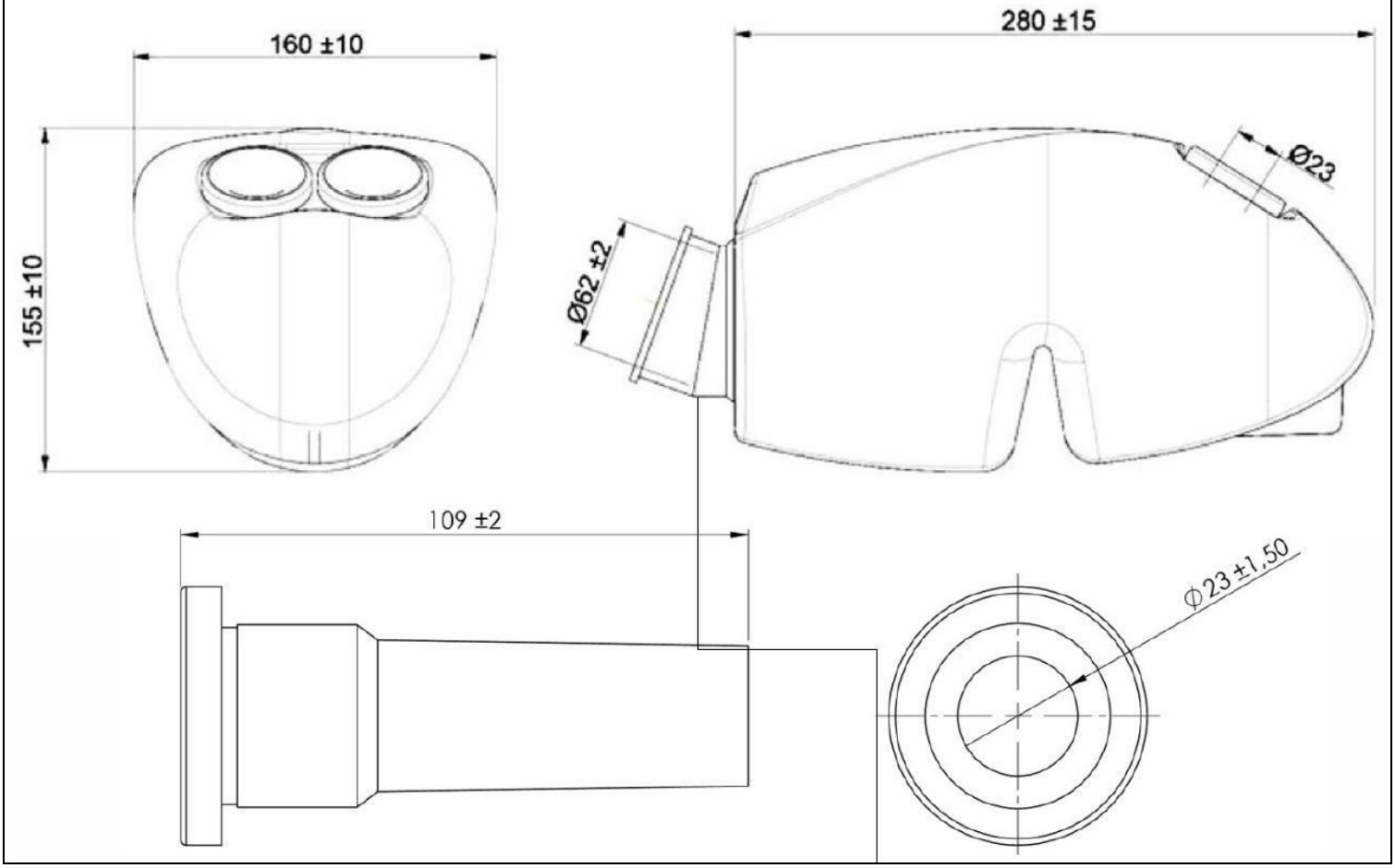

Bomba de Combustible
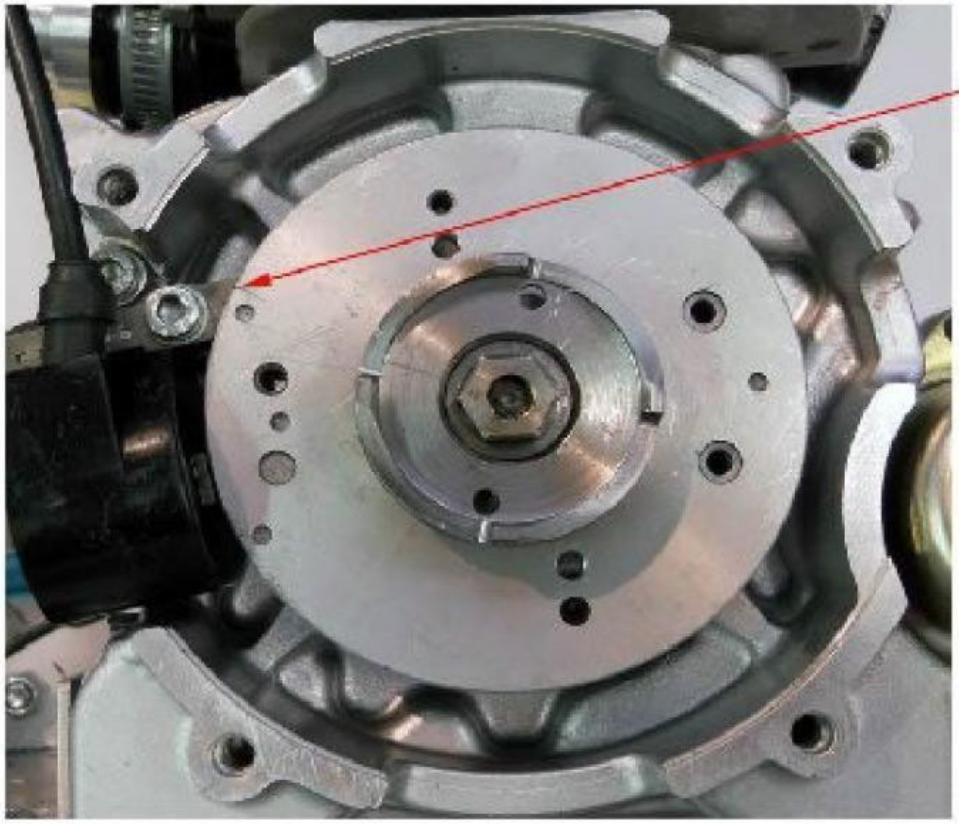
Foto del Sistema de Ignición